«RAF -AVO» LTD

«ÐÀÔ–ÀÂÎ» ÎÎÎ

«ՌԱՖ-ԱՎՈ» ՍՊԸ

ՀՀ Գեղարքունիքի մարզ ք. Գավառ Արծրունի նրբ. II նրբ. 12 հեռ. (093 19 70 55)
РА Марз Гегаркуник г. Гавар Бр.Арцруни п.2 д.12 (095 33 33 31)
Էլ. փոստ hergnyan.raf@mail.ru (043 16 55 67)

ՀՀ Գեղարքունիքի մարզի *Գավառ Քաղաքի Արծվաքար թաղամասում հուշաղբյուրի կառուցման և տարածքի բարեկարգման* » աշխատանքային նախագիծ

«ՌԱՖ-ԱՎՈ» ՍՊԸ

ՀՀ Գեղարքունիքի մարզ, <<Գավառ Քաղաքի Արծվաքար թաղամասում հուշաղբյուրի կառուցման և տարածքի բարեկարգման>> աշխատանքների

ԱՇԽԱՏԱՆՔԱՅԻՆ ՆԱԽԱԳԻԾ

Լից. 003058 Արտ.ՃԲԴ-Ա-026

Պայմանագիր **N «ԳՄԳՀ-ՀԲՄԽԾՁԲ-25/46»**

ՆԱԽԱԳԻԾ.Ճարտարապետական մաս

ՊԱՏՎԻՐԱՏՈՒ՝
ԳԱՎԱՌԻ ՀԱՄԱՅՆՔԱՊԵՏԱՐԱՆ
ՀԱՄԱՅՆՔԻ ՂԵԿԱՎԱՐ ՝ Գ.Ե. ՄԱՐՏԻՐՈՍՅԱՆ

ԿԱՊԱԼԱՌՈՒ՝
«ՌԱՖ-ԱՎՈ» ՍՊԸ

ՏՆՕՐԵՆ՝ Ռ . ՀԵՐԳՆՅԱՆ

ա/ Նախագծման համար հիմք հանդիսացող նյութերի տեխնիկական բնութագրերին ներկայացվող պահանջները:

Աշխատանքային նախագծում նախատեսվող նյութերի, պատրաստվածքների, կոնստրուկցիաների և հանգույցների որոկական ցուցանիշները,ձեռք բերվող ապրանքի պարամետրերը, փաթեթավորումը, բեռնաթափումը, պահպանումը, պայմանական նշանները, ծառայության երաշխիքային ժամկետները, ինչպես նաև զննում առարկայի այլ հատկանիշներին վերաբերվող պայմանները ընդունված են ՀՀ-ում գործող ստանդարտների տեխնիկական պայմանների պահանջներին համաձայն:Կառույցի համար օգտագործվող նյութի, պատրաստվածքների, կոնստրուկցիաների և հանգույցների տեխնիկական բնութագրերը սահմանող ստանդարտների, տեխնիկական և այլ նորմատիվ անվանումները բերված են կառույցի աշխատանքային գծագրերում և դրանցից բխող պահանջներում պարտադիր են կառույցի շինարարական աշխատանքներն իրականացնող կապալառուների համար:

Կապալառուն պարտավոր է նյութերը, կոնտրուկցիաները, պատրաստվածքները, հանգույցները, սարքերն ու սարքավորումներն օգտագործել դրանց հավաստագրերի առկայությամբ,ՀՀ-ում գործող ստանդարտների, տեխնիկական պայմանների և այլ նորմատիվ ակտերի պահանջներին խիստ համապատասխան:

Կապալառուն համաձայն ՀՀ-ում գործող ստանդարտների, տեխնիկական պայմանների և այլ նորմատիվ ակտերի պահանջները, պարտավոր է պահպանել օգտագործվող նյութերի, կոնտրուկցիաների, հանգույցների տեղափոխման, պահպանման և օգտագործման կանոների պահանջները:

բ/ Կապալի օբյեկտի, դրա առանձին մասերի և օգտագործման նյութերի երաշխիքային ժամկետներին ներկայացվող պահանջները:

Կապալի օբյեկտին, դրա առանձին մասերին և օգտագործվող նյութերին ներկայացվող երաշխիքային նվազագույն ժամկետը սահմանվում է 2 տարի:

Կապալառուի կողմից կատարած աշխատանքի որակը պետք է համապատասխանի կապալի պայմանագրի պահանջների,նախագծային լուծումներին,օգտագործվող նյութերի, կոնստուկցիաների, պատրաստվածքների, հանգույցների և աշխատանքների համար սահմանված ՀՀ-ում գործող ու նախագծերի համար կիրառված ստանդարտների, տեխնիկական և աշխատանքային տեխնոլոգիաների պայմանների պահանջներին ու տեխնիկական բնութագրերին: Կապալառուն կատարած աշխատանքների արդյունքը պատվիրատուին շահագործման հանձնելու պահին , պետք է ապահովի պայմանագրով սահմանված բոլոր պայմանները: Եթե աշխատանքի արդյունքի համար օրենքով, այլ ակտերով, կապալի պայմանագրով սահմանվել է երաշխիքային ժամկետ, ապա կառույցը շահագործման հանձնելու պահին, ինչպես նաև երաշխիքային ժամկետի ամբողջ ընթացքում, աշխատանքների արդյունքը և որոկը պետք է համապատասխանի պայմանագրի պայմաններին ու պահանջներին, նախագծային սահմաններին:

Ըստ քաղաքացիական օրենսգրքի , երաշխիքային ժամկետը այն ժամանակահատվածն է , որի ընթացքում ապրանքը, աշխատանքի արդյունքը, ծառայությունը պետք է համապատասխանեն առք ու վաճառքի պայմանագրի որակական պահանջներին, պետք է պահպանեն իրենց սպառողական հատկանիշները, պայմանով, եթե պահպանվում են շահագործման և օգտագործման կանոնները:

Երաշխիքային ժամկետ սահմանվում է երկարաժամկետ օգտագործման և պահպանման համար նախատեսված արտադրանքի համար, որոնք սահմանվում են ՀՀ տարածքում գործող ստանդարտներում, տեխնիկական պայմաններում և այլ նորմատիվ ակտերում:

Աշխատանքային ընդհանուր արդյունքի համար երաշխիքային ժամկետ է սահմանվում երկու տարի, եթե այլ ժամկետ սահմանված չէ օրենքով կամ պայմանագրով: Երաշխիքային ժամկետը սկսվում է այն օրվանից, երբ պատվիրատուն ընդունել է կամ պետք է ընդուներ կատարված աշխատանքի արդյունքը, եթե այլ բան նախատեսված չէ կապալի պայմանագրով:

Աշխատանքի արդյունքում երաշխիքային ժամկետում, եթե հայտնաբերվել են թերություններ, ոչ պատշաճ իրականացման պարագայում, պատվիրատուն պետք է աշխատանքի արդյունքի թերությունների հետ կապված պահանջներ ներկայացնի աշխատանքի արդյունքը հանձնելու օրվանից երկու տարի ժամկետում: Այն նկատված թերությունները, որոնց համար պատասխանատվություն է կրում կապալառուն և առանց թերությունների վերացման կառույցը չի կարող շահագործվել, երաշխիքային ժամկետը ընդհատվում է այնքան ժամանակով մինչև վերացվեն թերությունները:

ՃԲԴ - Ա-026

ԱՐՏՈՆԱԳԻՐ

ԲԱՐՁՐԱԳՈՒՅՆ ԴԱՍ

ԵՆԹԱԴԱՍ «Ա»

ՃԱՐՏԱՐԱՊԵՏ

ՀԵՐԳՆՅԱՆ ՌԱՖԻԿ ՊԱՊԻՆԻ

Ճարտարապետի մասնագիտական գործունեության իրականացում առանց սահմանափակումների,
բացառությամբ տարածական պլանավորման փաստաթղթերի,
պատմության և մշակույթի անշարժ հուշարձանների վերականգնման,
ամրակայման և օգտագործման նախագծերի մշակման:

ՀԱՅԱՍՏԱՆԻ ՃԱՐՏԱՐԱՊԵՏՆԵՐԻ ՊԱԼԱՏ
ՆԱԽԱԳԱՀ Մ. ՄԻՆԱՍՅԱՆ

ՀՀ ՔԱՂԱՔԱՇԻՆՈՒԹՅԱՆ ԿՈՄԻՏԵԻ
ՆԱԽԱԳԱՀ Ա. ԷԼՈՅԱՆ

ՏՐՎԱԾ Է 18.01.2019
ԱՆԺԱՄԿԵՏ

ԿԵԴ -Ա2-017

ԱՐՏՈՆԱԳԻՐ

ԵՐԿՐՈՐԴ ԴԱՍ

ԵՆԹԱԴԱՍ «Ա2»

ԱՐԴՅՈՒՆԱԲԵՐԱԿԱՆ, ԲՆԱԿԵԼԻ, ՀԱՍԱՐԱԿԱԿԱՆ ՇԵՆՔԵՐԻ ԵՎ ՇԻՆՈՒԹՅՈՒՆՆԵՐԻ ՆԱԽԱԳԾՈՒՄ

ՃԱՐՏԱՐԱԳԵՏ - ԿՈՆՍՏՐՈՒԿՏՈՐ

ԱՂԴԱԼՅԱՆ ՄԱՐՏՈՒՆ ԳՐԻՇԻ

Սահմանափակումներ՝ Արդյունաբերական, բնակելի և հասարակական ոչ ավելի 3 հարկից,
մինչև 12մ բարձրությամբ և 9մ թռիչքով շենքեր, մինչև 15մ թռիչքով տարածական կոնստրուկցիաներով շինություններ,
որոնք համապատասխանում են բարձր ռիսկայնության աստիճանին:
Արդյունաբերական, բնակելի և հասարակական ոչ ավելի 6 հարկից ,
մինչև 21մ բարձրությամբ և 9մ թռիչքով շենքեր, մինչև 24մ թռիչքով տարածական կոնստրուկցիաներով շինություններ,
որոնք համապատասխանում են միջինից բարձր ռիսկայնության աստիճանին:
Վերը նշված վերակառուցում, վերականգնում և ուժեղացում:

ՀԱՅԱՍՏԱՆԻ ՃԱՐՏԱՐԱՊԵՏՆԵՐԻ ՊԱԼԱՏ
ՆԱԽԱԳԱՀ Մ. ՄԻՆԱՍՅԱՆ

ՀՀ ՔԱՂԱՔԱՇԻՆՈՒԹՅԱՆ ԿՈՄԻՏԵԻ
ՆԱԽԱԳԱՀ Վ. ՎԵՐՄԻՇՅԱՆ

ՏՐՎԱԾ Է 14.05.2019
ԱՆԺԱՄԿԵՏ

ՀԱՅԱՍՏԱՆԻ ՀԱՆՐԱՊԵՏՈՒԹՅԱՆ ՔԱՂԱՔԱՇԻՆՈՒԹՅԱՆ ԿՈՄԻՏԵ

ԼԻՑԵՆԶԻԱ

ՔՊԼ-003058, 1-ին դաս

(սերիան, համարը, դասը)

ՔԱՂԱՔԱՇԻՆԱԿԱՆ ՓԱՍՏԱԹՂԹԵՐԻ ԿԱԶՄՈՒՄ՝ ԲԱՑԱՌՈՒԹՅԱՄԲ ԿՈՆՍՏՐՈՒԿՏՈՐԱԿԱՆ ԵՎ ՃԱՐՏԱՐԱՊԵՏԱԿԱՆ ՄԱՍԵՐԻ

(քաղաքաշինության բնագավառում գործունեության տեսակը)

ՏՐՎԱԾ Է

2025-07-29, «ՌԱՖ-ԱՎՈ» ՍՊԸ

(լիցենզիան տալու տարեթիվը, ամիսը, օրը, քաղաքաշինության գործունեության սուբյեկտի անվանումը,

ՀՀ, ԳԵՂԱՐՔՈՒՆԻՔ, ԱՐԾՐՈՒՆԻ ԵՂԲԱՅՐՆԵՐԻ 85, -

գտնվելու վայրը՝ այդ թվում, անհատ ձեռնակատիրոջ դեպքում՝ անունը, ազգանունը և բնակության վայրը)

Գործողության ժամկետը՝ 29.07.2030թ.

(օրը, ամիսը, տարեթիվը)

ՀՍԿԻՉ ՀԱՄԱՐ՝ **UG4F-39DF-F726-B1B4**

Սույն փաստաթուղթը տրված է բացառապես էլեկտրոնային եղանակով: Փաստաթղթի վավերականության ստուգումն ու էլեկտրոնային բնօրինակի ներբեռնումը հնարավոր է իրականացնել https://verify.e-gov.am Հայաստանի Հանրապետության պաշտոնական փաստաթղթերի վավերականության ստուգման միասնական համակարգի կայքում մուտքագրելով հսկիչ համարը կամ սքանավորելով արագ արձագանքման ծածկագիրը (QR Code):

ՀԱՅԱՍՏԱՆԻ ՀԱՆՐԱՊԵՏՈՒԹՅԱՆ ՔԱՂԱՔԱՇԻՆՈՒԹՅԱՆ ԿՈՄԻՏԵ

ԼԻՑԵՆԶԻԱՅԻ ՆԵՐԴԻՐ

ՔՊՆ-000840-08

(ներդիրի սերիան, համարը)

«ՌԱՖ-ԱՎՈ» ՍՊԸ

(լիցենզավորված քաղաքաշինության գործունեության սուբյեկտի անվանումը)

ՋՐԱՄԱՏԱԿԱՐԱՐՈՒՄ ԵՎ ՋՐԱՀԵՌԱՑՈՒՄ (ՋՐԱՄԱՏԱԿԱՐԱՐՄԱՆ ԵՎ ՋՐԱՀԵՌԱՑՄԱՆ ՆԵՐՔԻՆ ԵՎ ԱՐՏԱՔԻՆ ՑԱՆՑԵՐ, ՀԻԴՐՈՄԵԼՈՐԱՑԻԱ)

(քաղաքաշինության բնագավառում գործունեության ենթատեսակը)

30.10.2024թ.

(ներդիրը տալու օրը, ամիսը, տարեթիվը)

Գործողության ժամկետը՝ 24.09.2029թ.

(օրը, ամիսը, տարեթիվը)

Ներդիրը վավերական է լիցենզիայի առկայության դեպքում

ՀՍԿԻՉ ՀԱՄԱՐ՝ **UG7E-B4EC-FFF2-C5A3**

Սույն փաստաթուղթը տրված է բացառապես էլեկտրոնային եղանակով: Փաստաթղթի վավերականության ստուգումն ու էլեկտրոնային բնօրինակի ներբեռնումը հնարավոր է իրականացնել https://verify.e-gov.am Հայաստանի Հանրապետության պաշտոնական փաստաթղթերի վավերականության ստուգման միասնական համակարգի կայքում մուտքագրելով հսկիչ համարը կամ սքանավորելով արագ արձագանքման ծածկագիրը (QR Code):

Պատասխանատու մասնագետի/ների անձնագրային տվյալներ	հավաստագրի սերիա	հավաստագրի համար	ստանալու օր, ամիս, տարեթիվ
ՍԱՀԱԿ ՓՈՔՐԻԿՅԱՆ	Հ	002303	2024-09-17

ՀՍԿԻՉ ՀԱՄԱՐ՝ UG7E-B4EC-FFF2-C5A3
Սույն փաստաթուղթը տրված է բացառապես էլեկտրոնային եղանակով: Փաստաթղթի վավերականության ստուգումն ու էլեկտրոնային բնօրինակի ներբեռնումը հնարավոր է իրականացնել https://verify.e-gov.am Հայաստանի Հանրապետության պաշտոնական փաստաթղթերի վավերականության ստուգման միասնական համակարգի կայքում մուտքագրելով հսկիչ համարը կամ սքանավորելով արագ արձագանքման ծածկագիրը (QR Code):

Այն դեպքում, երբ աշխատանքի արդյունքի համար երաշխիքային ժամկետը չի սահմանվել, պատվիրատուն կարող է աշխատանքի արդյունքի թերությունների հետ կապված պահանջ ներկայացնել պայմանով, եթե դրանք հայտաբերված լինեն ողջամիտ ժամկետում աշխատանքի արդյունքը հանձնելու օրվանից երկու տարվա սահմաններում, եթե այլ ժամկետ սահմանված չէ օրենքով, պայմանագրով:

Գ. Շինարարական աշխատանքների կատարման համար պահանջվող լիցենզիայի և աշխատանքային ռեսուրսների ներկայացվող պահանջները.

Տվյալ նախագծով կառույցի շինարարական աշխատանքները իրականացնելու համար Պատվիրատուն կապալառու մասնակիցների համար պետք է սահմանի որոկական չափանիշներ այդ թվում՝

- աշխատանքների կատարման համար լիցենզիաների ցանկ
- աշխատանքների իրականացման ռեսուրսներ
- տեխնիկական միջոցներ

Կառույցի բնույթից և սույն նախագծային փաստաթղթերում ներառված աշխատանքների տեսականուց կախված կապալառուն պետք էունենա տարբեր աշխատանքների կատարման համար, լիցենզավորման կարգով սահմանված, հետևյալ ոլորտի լիցենզիան՝բնակելի, հասարակական և արտադրական:

- աշխատանքների կատարման համար կապալառուն պետք է ունենա ինժեներական անձնակազմ, որոնց միջին մասնագիտական ստաժը կազմում է առնվազն 3 տարի:

. Պայմանագրով նախատեսված սույն նախագծի բնույթին համապատասխան աշխատանքների կատարման և յուրաքանչյուր մասնագիտական աշխատանքի իրականացման համար,կապալառուն պետք է համալրված լինի ինժեներատեխնիկական մասնագիտական կազմով և համապատասխան որակավորում ունեցող երեք տարվա անընդմեջ մասնագիտական աշխատանքային ստաժով մեկական մասնագետներ՝ բնակելի, հասարակական և արտադրական ոլորտի համար:

. Կառույցի բնույթի, աշխատանքների կատարման տեխնոլոգիական առանձնահատկություններից ելնելով կապալառուն պետք է ունենա համապատասխան մեքենա-մեխանիզմներ,սարքավորումներ, գործիքներ, նյութեր:

Կապալառուն մինչև շինարարական աշխատանքների սկսելը պարտավոր է պատվիրատուին ներկայացնի իր կողմից մշակված <<>Շինարարական աշխատանքների կազմակերպման / արտադրության/ նախագիծ>>:

Համաձայն <<Շինարարական որոկի տեխնիկական հսկողության իրականացման>> ,<<Շինարարության նկատմամբ հեղինակային հսկողության իրականացման>> իրահանգների կառուցապատողը /պատվիրատուն/ պարտավոր է կառույցի ամբողջ շինարարության ընթացքում ապահովելու տեխնիկական և հեղինակային հսկողությունների իրականացում:

<<>Քաղաքաշինության մասին>> ՀՀ օրենքի,իրականացման նորմատիվային պահանջների ապահովման պայմաններով կառույցը շահագործման հանձնելուց հետո, կառույցի պահպանման ,նորմալ շահագործման պայմաններն ապահովելու ըստ գործող կարգերի նորոգման, վերականգման անհրաժեշտ աշխատանքներն իրականացնելու պարտավորությունները կրում է շահագործող կազմակերպությունը:

Կազմեց Ռ.Հերգնյան

ՇՐՋԱԿԱ ՄԻՋԱՎԱՅՐԻ ՊԱՀՊԱՆՈՒՄ

ՀՀ Գեղարքունիքի մարզի **Գավառ քաղաքի Արծվաքար թաղամասի հուշաղբյուրի կառուցման և տարածքի բարեկարգման** աշխատանքների շինարարության ժամանակ անհրաժեշտք է հատուկ ուշադրություն դարձնել շրջակա միջավայրի վրա: Աշխատանքի կատարման ժամանակ անհրաժեշտ է խնամքով վերաբերվել մոտակա ծառերին և թփերին, զերծ մնալ ծառահատումներից, պահպանելով նրանց վնասումից և ոչնչացումից: Աշխատանքների ավարտից հետո անհրաժեշտ ե մաքրել շրջակա տարածքը ավելորդ գրունտից և շին. աղբից, նրանց բեռնումով տեղափոխումով լցակույտ:

Շին. կազմակերպության աշխատողները և ղեկավարները պետք է միշտ հիշեն շրջակա միջավայի պահպանման մասին:

Շինարարության ժամանակ հաշվի առնել գոյություն ունեցող ստորգետնյա կոմունիկացիաները (գազատար, ջրատար, խողովակաշարեր, կապի և էլեկտրո մալուխներ) անհրաժեշտության դեպքում տեղյակ պահել համապատասխան կազմակերպություններին:

Նախագծային փուլում հետազոտական աշխատանքների իրականացումը հնարավոր չէ պարզել ճանապարհի օտարման գոտում գոյություն ունեցող ինժեներական կոմունիկացիաների տեղադիրքը և վիճակը:

Համայնքը չունենալով համապատասխան գծագրեր և փաստաթղթեր չեն կարող հստակ տալ տեղեկատվություն առկա կոմունիկացիաների վերաբերյալ, ուստի շինարարության ընթացքում հնարավոր է առաջանալ կոմունիկացիաների վերանորոգում, տեղափոխման և այլ աշխատանքների անհրաժեշտություն, հաշվի առնելով վերը նշվածը, շինարարության ժամանակ հնարավոր է առաջանան ծավալների փոփոխություն և լրացուցիչ աշխատանքների անհրաժեշտություն:

Այքավայրը գտնվում է բնակելի տարածքից 11 կմ հեռավորության վրա:

«ՌԱՖ-ԱՎՈ» ՍՊԸ տնօրեն՝ Ռ.Հերգնյան

ՏԵԽՆԻԿԱԿԱՆ ԲՆՈՒԹԱԳԻՐ

Գավառ քաղաքի Արծվաքար թաղամասի հուշաղբյուրի կառուցման և տարածքի բարեկարգման աշխատանքների

Ըստ նախագծի նախատեսվում է

- Տարածքի նախապատրաստում և ժամանակավոր ցանկապատի տեղադրում
- Հողային աշխատանքներ /հուշաաղբյուր
- Տարածքի հարթեցում
- Գ/ունեցող բետոնե առվակի սալերի քանդում
- հիմքերի իրականացում եզրաքարերի, հուշաղբյուրի և հենապատի տակ
- Նոր բետոնե առվակի ծածկասալով տեղադրում մինչև գ/ունեցող ջրահեռացման առվակ
- Եզրապատերի իրականացում խառը շարվածքով 400*450մմ,վերից տեղադրել բազալտից 40մմ ծածկասալ /ըստ նախագծի/
- հուշաղբյուրի պատվանդանի պատերի երեսպատում բազալտ,տուֆ , մետաղական ցանցի վրա
- հուշաղբյուր քանդակի տեղադրում 750*300*1800մմ
- ինժիներական ցանցերի իրականացում / հուշաղբյուրի ջուր,կոյուղի,հոսանքի միացում
- Լուսատուների տեղադրում հենասյուներով 2 հատ
- Սալվածքի իրականացում բետոնյա 50մմ սալերով ճեմահարթակում բազալտի խճի վրա
- Տարածքի բարեկարգում

Աշխատանքների իրականացման պահանջվող հաշվարկային ժամկետը **90** օր :

Աշխատանքների կատարման համար պահանջվող մեքենա սարքավորումների, տեխնիկական միջոցների ցանկ

	Տեխնիկական մջջոցների, այդ թվում ուժային ավտոմեքենաների		
հ/հ	անվանումը	տիպը	պահանջվող քանակը
1	Բեռնատար	ցանկացած	1
1	վերամբարձ /պայմանագրային/	ցանկացած	1
1	էքսկավատոր 0.25 մ3 անվադողերի վրա	ցանկացած	1

Աշխատանքների կատարման համար պահանջվող լիցենզիաներ

Քաղաքաշինության բնագավառում շինարարության իրականացում.
Բնակելի հասարակական և արտադրական, ներդիր :

Պայմանագրի կատարման համար պահանջվող աշխատանքային ռեսուրսների նվազագույն պահանջներն են՝

- առնվազն մեկ աշխատակից, որը պետք է ունենա **բարձրագույն մասնագիտական կրթություն, ինժեներ շինարար, ինժիներ-էլեկտրիկ**

«ՌԱՖ-ԱՎՌ» ՍՊԸ ՏՆՕՐԵՆ՝ Ռ.ՀԵՐԳՆՅԱՆ

Բ Ա Ց Ա Տ Ր Ա Գ Ի Ր

ՀՀ Գեղարքունիքի մարզի Գավառի համայնքապետարանը նախատեսում է Գավառ քաղաքի Արծվաքար թաղամասի հուշաղբյուրի կառուցման և տարածքի բարեկարգման աշխատանքների Նախագիծը մշակվել է «ՌԱՖ-ԱՎՈ» ՍՊԸ-ի կողմից, **լից թիվ ՔՊԼ 003058 ԱՐՏ ՃԲԴ-Ա- 026 ԿԵԴ-Ա2-017,** որի համար հիմք են հանդիսացել Գավառի հմայնքապետարանի կողմից մրգույթի հրավերը գնումներին մասնակցելու ինչպես նաև ՀՀ տարածքում գործող շինարարական նորմերի և շինարարության բնագավառում ղեկավար փաստաթղթերի պահանջները:

Նախագծով նախատեսված է.

- Կառուցապատումը իրականացնել 100քմ տարածքի վրա /ըստ/ նախագծի/:
- Տարածքի նախապատրաստում և ժամանակավոր ցանկապատի տեղադրում
- Հողային աշխատանքներ /հուշաաղբյուր
- Տարածքի հարթեցում
- Գ/ունեցող բետոնե առվակի սալերի քանդում
- հիմքերի իրականացում եզրաքարերի, հուշաղբյուրի և հենապատի տակ
- Նոր բետոնե առվակի ծածկասալով տեղադրում մինչև գ/ունեցող ջրահեռացման առվակ
- Եզրապատերի իրականացում խառը շարվածքով 400*450մմ,վերից տեղադրել բազալտից 40մմ ծածկասալ /ըստ նախագծի/
- հուշաղբյուրի պատվանդանի պատերի երեսպատում բազալտ,տուֆ , մետաղական ցանցի վրա
- հուշաղբյուր քանդակի տեղադրում 750*300*1800մմ
- ինժիներական ցանցերի իրականացում / հուշաղբյուրի ջուր,կոյուղի,հոսանքի միացում
- Լուսատուների տեղադրում հենասյուներով 2 հատ Նախատեսված էլուսավորության ցանց ստորգետնյա լարանցումով 2*10մմ ԱՎՎԳ մալուխով հենապատերի արտաքին մասով հիմքերին մոտ անցկացնել բետոնի մեջ ներդիրի միջով դուս գալ հենապատի վրա: Լուսատուները 4 հատ 5.5մ բարձրությամբ մետաղական, պարզ ոճով էկոնոմ լամպերով
- Սալվածքի իրականացում բետոնյա 50մմ սալերով ճեմահարթակում բազալտի խճի վրա
- Տարածքի բարեկարգում

«ՌԱՖ-ԱՎՈ»ՍՊԸ տնօրեն՝ Ռ. Հերգնյան

ՀՀ Գեղարքունիքի մարզ, Գավառ քաղաքի Արծվաքար թաղամասի հուշաղբյուրի կառուցման և տարածքի բարեկարգման աշխատանքների

ԺԱՄԱՆԱԿԱՑՈՒՅՑ

N/N	Աշխատանքի անվանումը	Աշխատանքային օրեր								
		5	10	25	30	45	60	70	80	90
1	Տարածքի նախապատրաստում մաքրում պահպանական գոտու կառուցում	X	X							
2	Հողային աշխատանքներ հուշաաղբյուր Տարածքի հարթեցում		X	X						
3	Հիմքեր հողային աշխատանքներ Առկա հիմքերի - Գ/ունեցող բետոնե առվակի սալերի քանդում տարածքի մաքրում		X	X	X					
4	Պարսպապատի հիմքերի իրականացում բ/բետոնով		X	X	X	X				
5	Նոր բետոնե առվակի ծածկասալով տեղադրում մինչև գ/ունեցող ջրահեռացման առվակ			X	X	X	X			
6	ներկում ճակտոնային ներկով				X	X	X			
7	Եզրապատերի իրականացում խառը շարվածքով 400*450մմ,վերից տեղադրել բազալտից 40մմ ծածկասալ /ըստ նախագծի/J24				X	X	X	X		
8	հուշաղբյուրի պատվանդանի պատերի երեսպատում բազալտ,տուֆ , մետաղական ցանցի վրա				X	X	X	X		
9	հուշաղբյուր քանդակի տեղադրում 750*300*1800մմ				X	X	X	X		
10	Լուսատուների տեղադրում հենասյուներով 2 հատ					X	X	X	X	
11	Սալվածքի իրականացում բետոնյա 50մմ սալերով ճեմահարթակում բազալտի խճի վրա						X	X	X	X
12	խաղադաշտերի լուսավորության իրականացում ինժիներական ցանցերի իրականացում								X	X
13	տարածքի մաքրում հարթեցում								X	X

«ՌԱՖ-ԱՎՌ»ՍՊԸ Տնօրեն Ռ. Հերգնյան

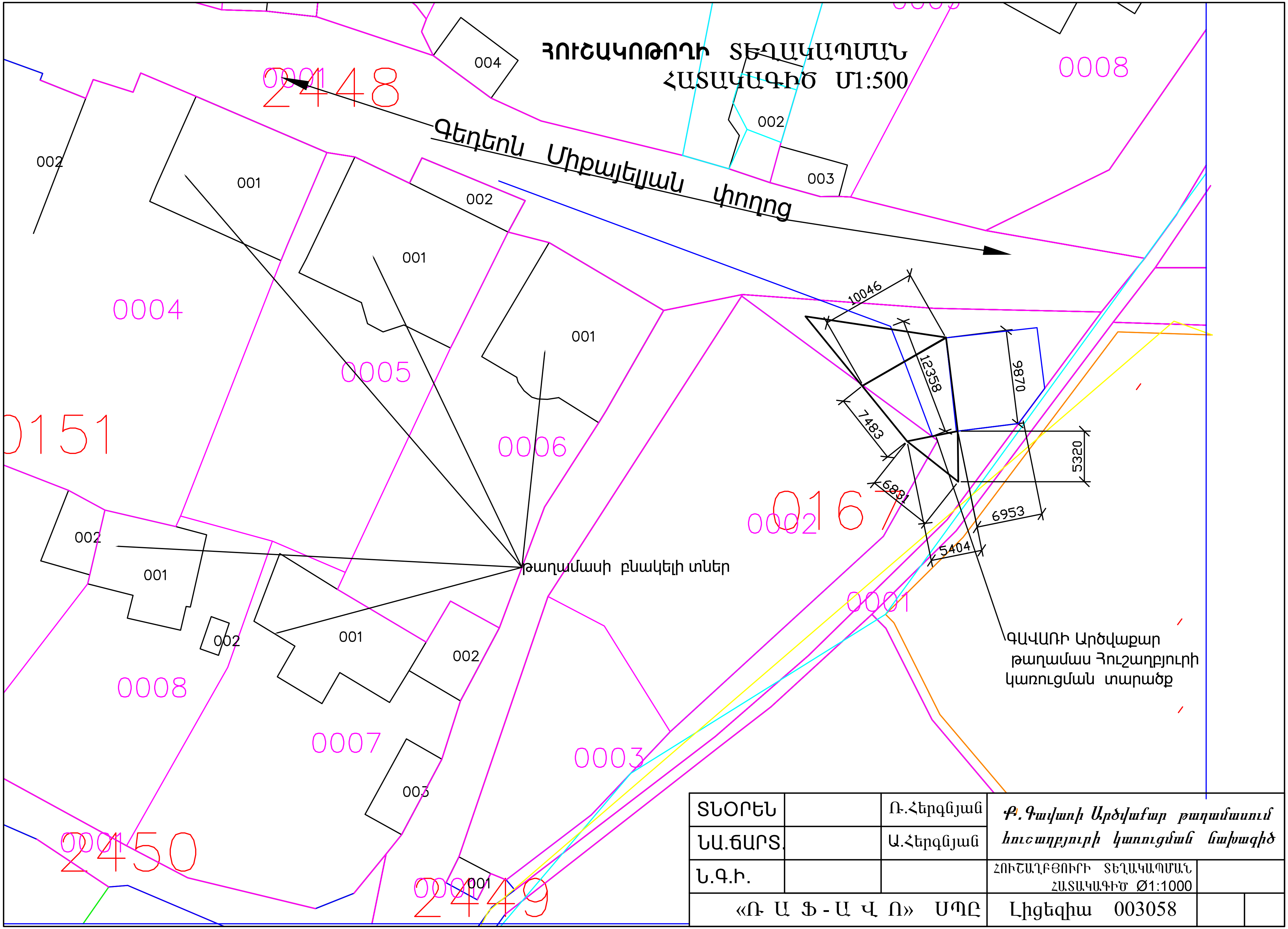

ՏՆՕՐԵՆ		Ռ.Հերգնյան	*Բ.Գավառի Արծվաքար թաղամասում հուշաղբյուրի կառուցման նախագիծ*
ՆԱ.ճԱՐՏ.		Ա.Հերգնյան	
Ն.Գ.Ի.			ՀՈՒՇԱՂԲՅՈՒՐԻ ՏԵՂԱԿԱՊՄԱՆ ՀԱՏԱԿԱԳԻԾ Ø1:1000
«Ռ Ա Ֆ - Ա Վ Ո» ՍՊԸ			Լիցենզիա 003058

ՅՈՒՇԱԿՈԹՈՂԻ ՏԵՂԱԴՐՄԱՆ ԳԼԽԱՎՈՐ ՀԱՏԱԿԱԳԻԾ Մ1:500

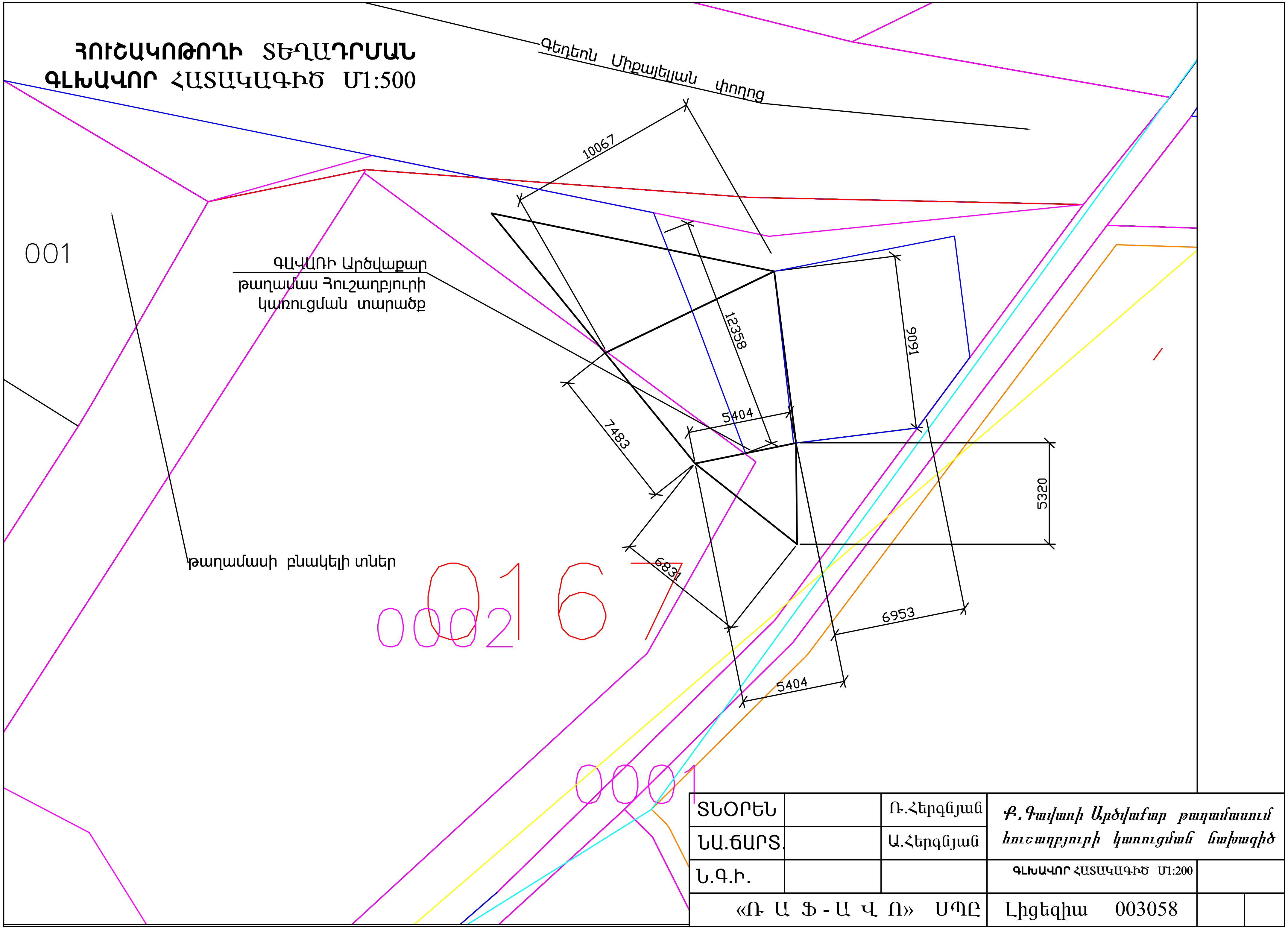

ՏՆՕՐԵՆ		Ռ.Հերգնյան	*Ք. Գավառի Արծվաքար թաղամասում հուշաղբյուրի կառուցման նախագիծ*
ՆԱ.ճԱՐՏ.		Ա.Հերգնյան	
Ն.Գ.Ի.			ԳԼԽԱՎՈՐ ՀԱՏԱԿԱԳԻԾ Մ1:200
«Ռ Ա Ֆ - Ա Վ Ո» ՍՊԸ			Լիցեզիա 003058

ՀՈՒՇԱԿՈԹՈՂԻ ՀԻՄՔԵՐԻ ՀԱՏԱԿԱԳԻԾ -0.80 ՆԻՇ
Մ1:100

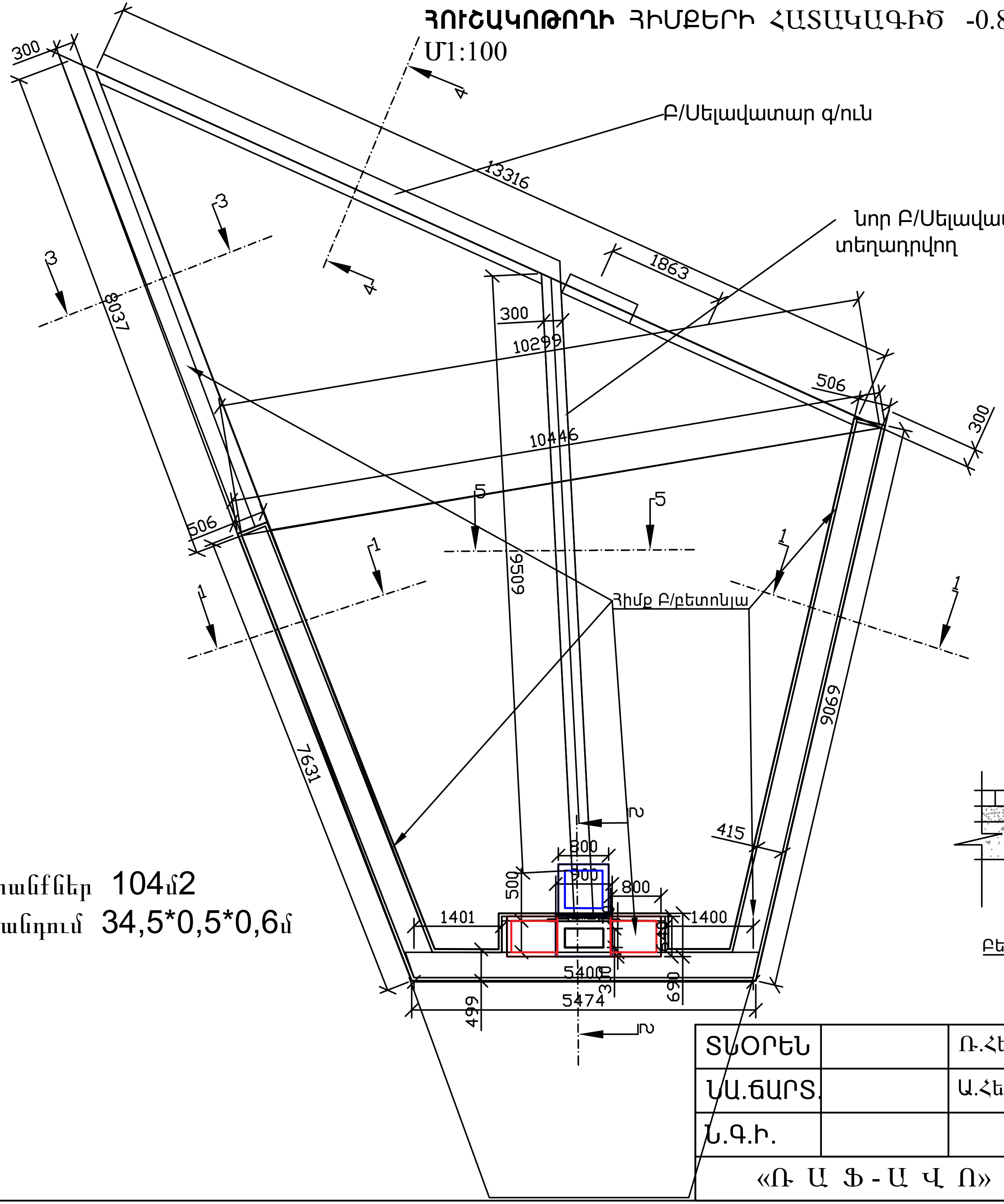

Հողային աշխատանքներ 104մ2
Խրամուղիների ճանդում 34,5*0,5*0,6մ

ԿՏՐՎԱԾՔ 5-5 Մ1:20

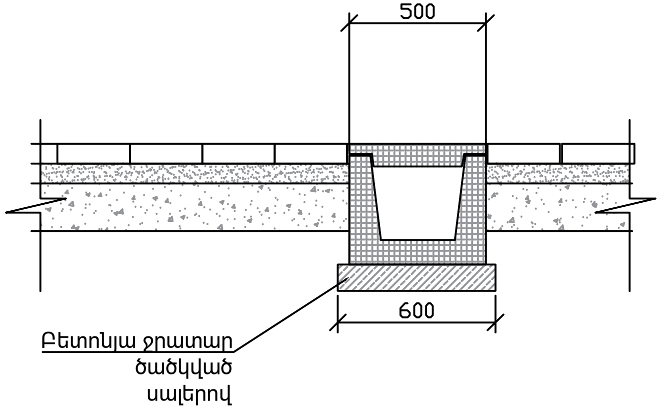

ՏՆՕՐԵՆ		Ռ.Հերգնյան	Բ.Գավառի Արծվաշար թաղամասում հուշաղբյուրի կառուցման նախագիծ
ՆԱ.ՃԱՐՏ.		Ա.Հերգնյան	
Ն.Գ.Ի.			ՀՈՒՇԱԿՈԹՈՂԻ ՀԻՄՔԵՐԻ ՀԱՏԱԿԱԳԻԾ -0.80 ՆԻՇ Մ1:100
«Ռ Ա Ֆ - Ա Վ Ո» ՍՊԸ			Լիցեզիա 003058

ՅՈՒՇԱԿՈԹՈՂԻ ԵՎ ՊԱՐԻՍՊԻ ՅԻՄՔԵՐԻ
ԱՄՐԱՆԱԿՈՐՄԱՆ ՅԱՏԱԿԱԳԻԾ 0,00 ՆԻՇ Մ1:100

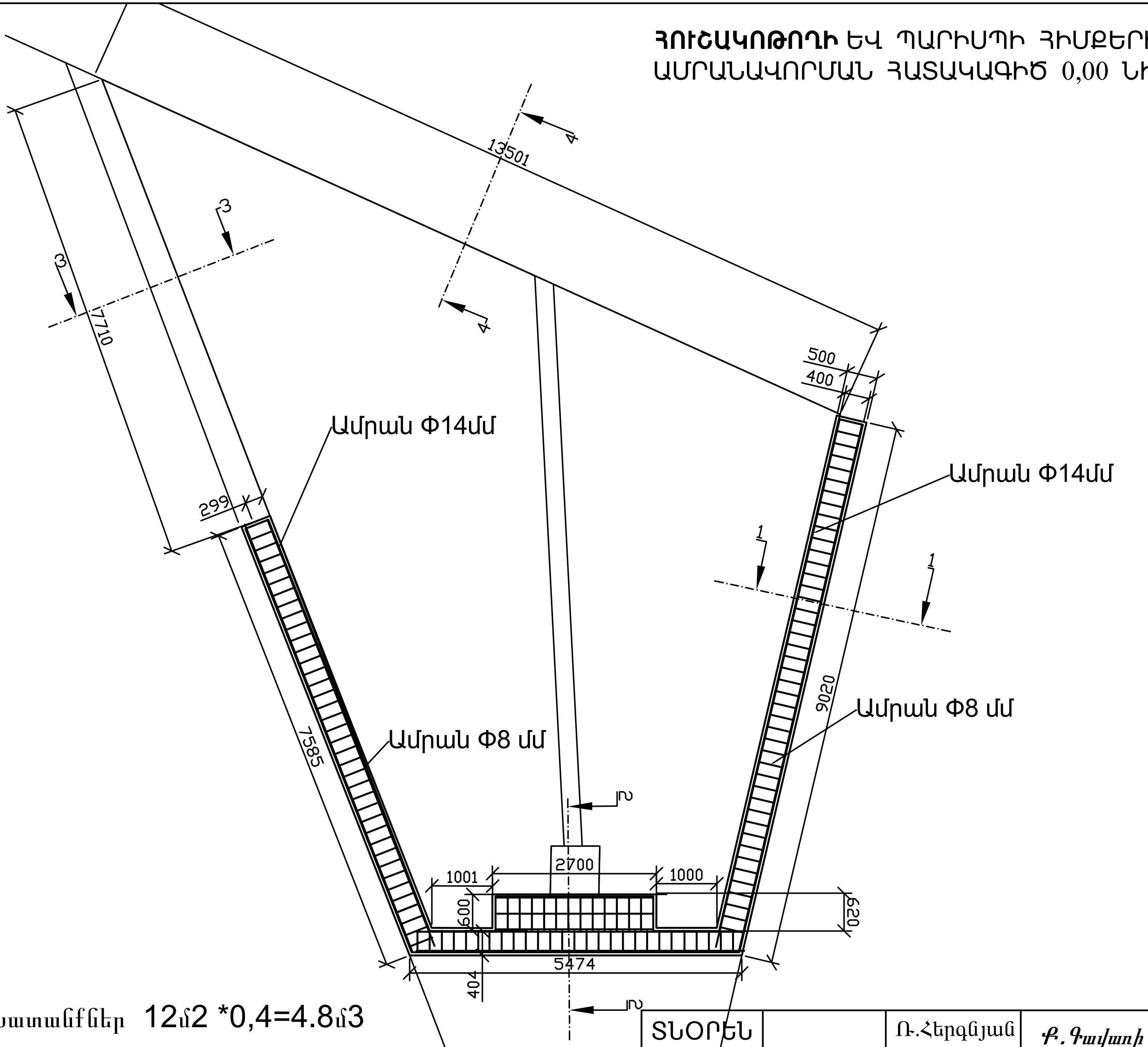

Ե/Բետոնյա աշխատանքներ 12մ2 *0,4=4.8մ3

Ամրաններ Ա3Φ16մմ, Ա1Φ8

350

ՏՆՕՐԵՆ		Ռ.Հերգնյան	*Ք. Գավառի Արծվաշար թաղամասում հուշաղբյուրի կառուցման նախագիծ*
ՆԱ.ճԱՐՏ.		Ա.Հերգնյան	
Ն.Գ.Ի.			ՅՈՒՇԱԿՈԹՈՂԻ ՅԻՄՔԵՐԻ ՀԱՏԱԿԱԳԻԾ -1.2 ՆԻՇ Մ1:100
«Ռ Ա Ֆ - Ա Վ Ո» ՍՊԸ			Լիցեզիա 003058

ՀՈՒՇԱԿՈԹՈՂԻ ՏԱՐԱԾՔԻ ՍԱԼԱՐԿՄԱՆ

ՀԱՏԱԿԱԳԻԾ 0,00 ՆԻՇ Մ1:100

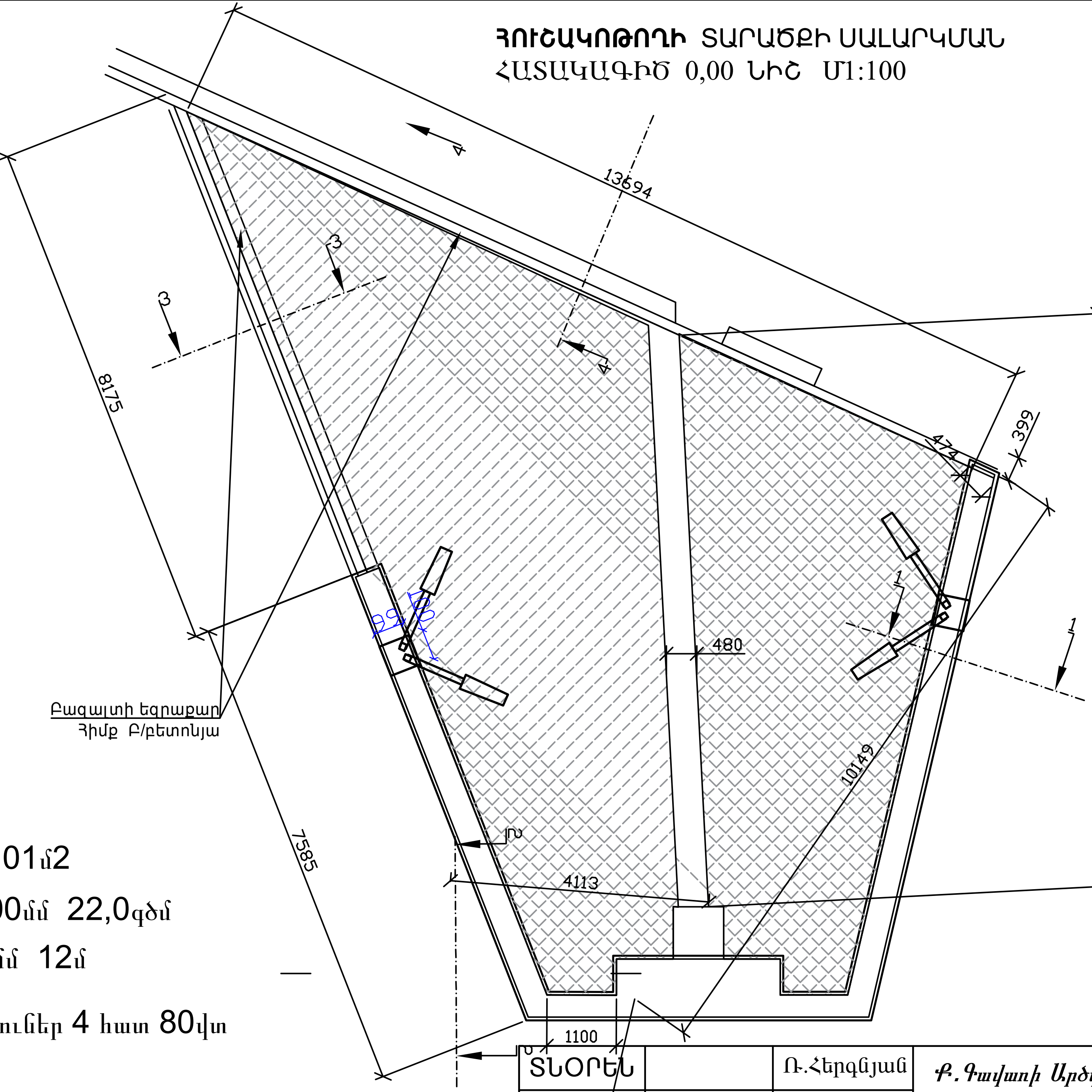

Բետոնյա սալիկներ 50մմ-101մ2

Բազալտե եզրաքար 150*300մմ 22,0գծմ

Բետոնյա վաք 300մմ*400մմ 12մ

Լուսայուներ 9,2մ Լուսատուներ 4 հատ 80վտ

ՏՆՕՐԵՆ		Ռ.Հերգնյան	*Ք. Գավառի Արծվաքար թաղամասում հուշաղբյուրի կառուցման նախագիծ*
ՆԱ.ՃԱՐՏ.		Ա.Հերգնյան	
Ն.Գ.Ի.			ՀՈՒՇԱԿՈԹՈՂԻ ՀԻՄՔԵՐԻ ՀԱՏԱԿԱԳԻԾ -1.95 ՆԻՇ Մ1:100
«Ռ Ա Ֆ - Ա Վ Ո» ՍՊԸ			Լիցեզիա 003058

ՀՅՈՒՍԻՍԱՅԻՆ ՃԱԿԱՏ Մ1:100

ՀԱՐԱՎԱՅԻՆ ՃԱԿԱՏ Մ1:100

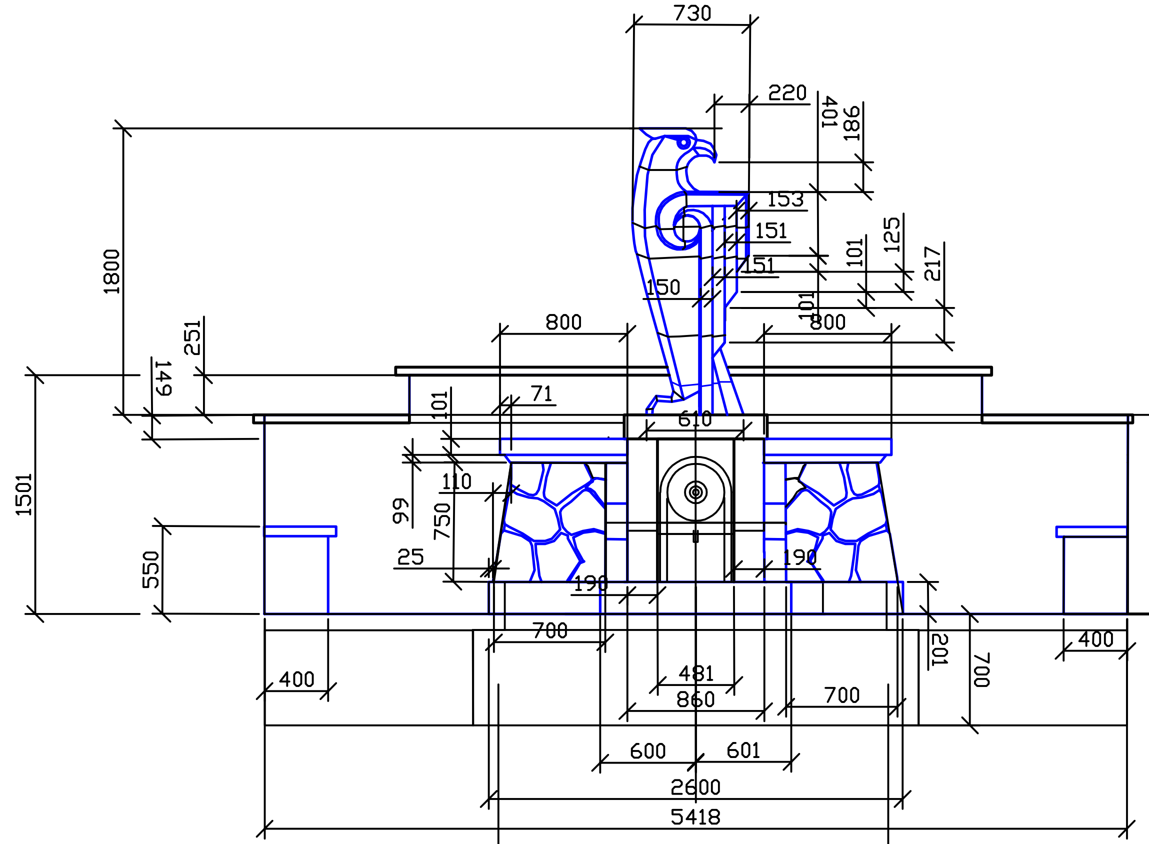

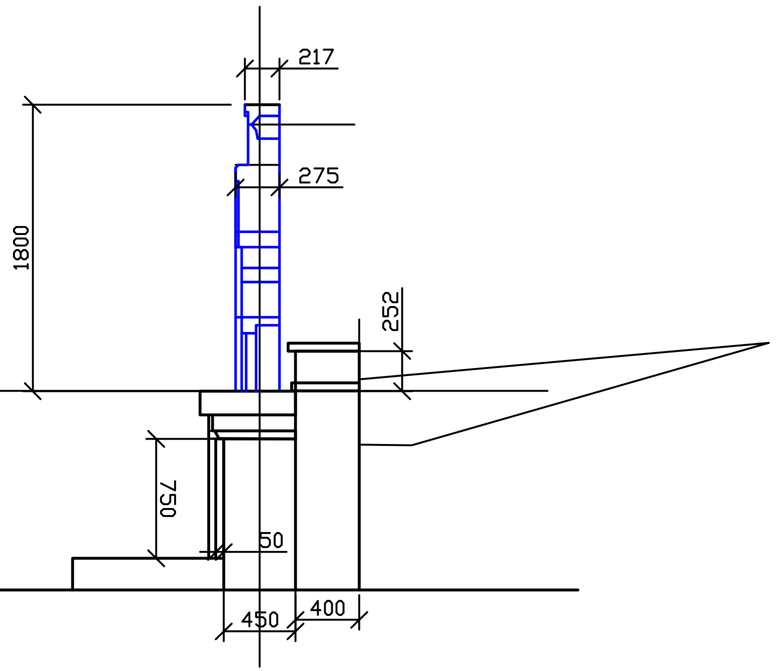

ՅՈՒՇԱԿՈԹՈՂԻ ՅԻՄՔԵՐԻ ՀԱՏԱԿԱԳԻԾ -0,70 ՆԻՇ
Մ1:50

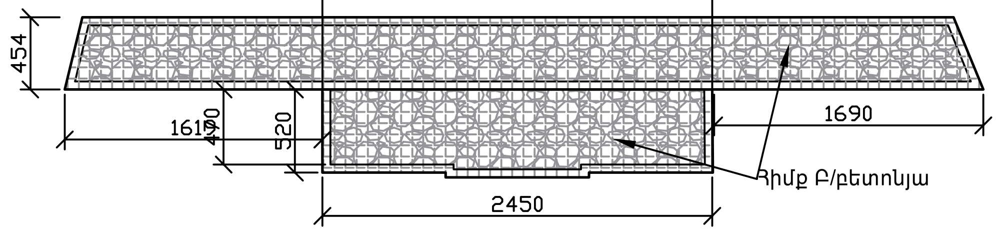

ՃԱԿԱՏԱՅԻՆ ՌԵԼԵՖԱՅԻՆ ՅԱՏՈՒՅԹ Մ1:50

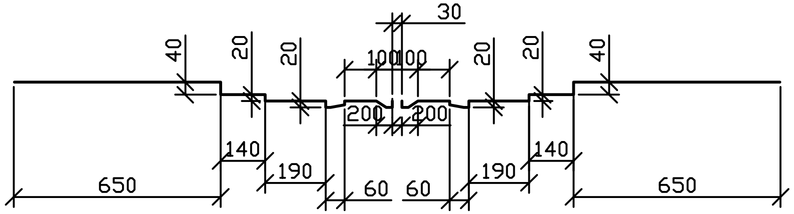

ՏՆՕՐԵՆ		Ռ.Հերգնյան	*Ք. Գավառի Արծվաշար թաղամասում հուշաղբյուրի կառուցման նախագիծ*
ՆԱ.ՃԱՐՏ.		Ա.Հերգնյան	
Ն.Գ.Ի.			ՅՈՒՇԱԿՈԹՈՂԻ ՅԻՄՔԵՐԻ ՀԱՏԱԿԱԳԻԾ -1.95 ՆԻՇ Մ1:100
«Ռ Ա Ֆ - Ա Վ Ո» ՍՊԸ			Լիցեզիա 003058

ՀՈՒՇԱԿՈԹՈՂԻ ՀԻՄՔԵՐԻ ՀԱՏԱԿԱԳԻԾ -0,70 ՆԻՇ
Մ1:50

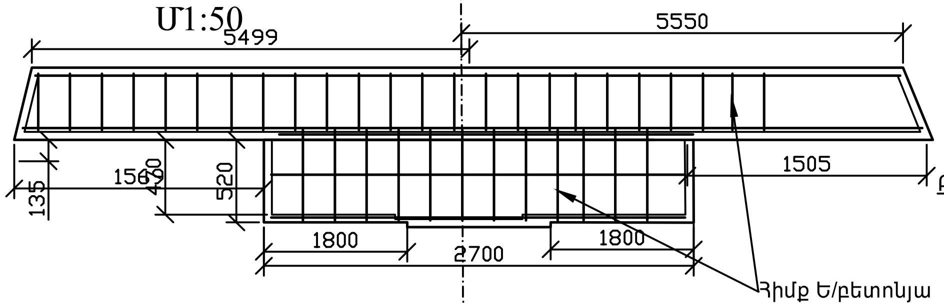

ՀՈՒՇԱԿՈԹՈՂԻ ՀԻՄՔԵՐԻ ՀԱՏԱԿԱԳԻԾ 1,70 ՆԻՇ
Մ1:50

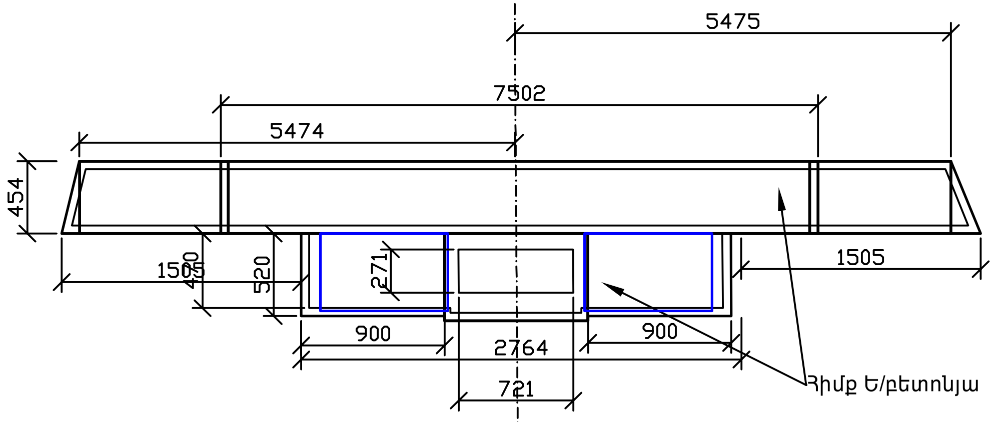

ԿՏՐՎԱԾՔ 2-2 Մ1:20

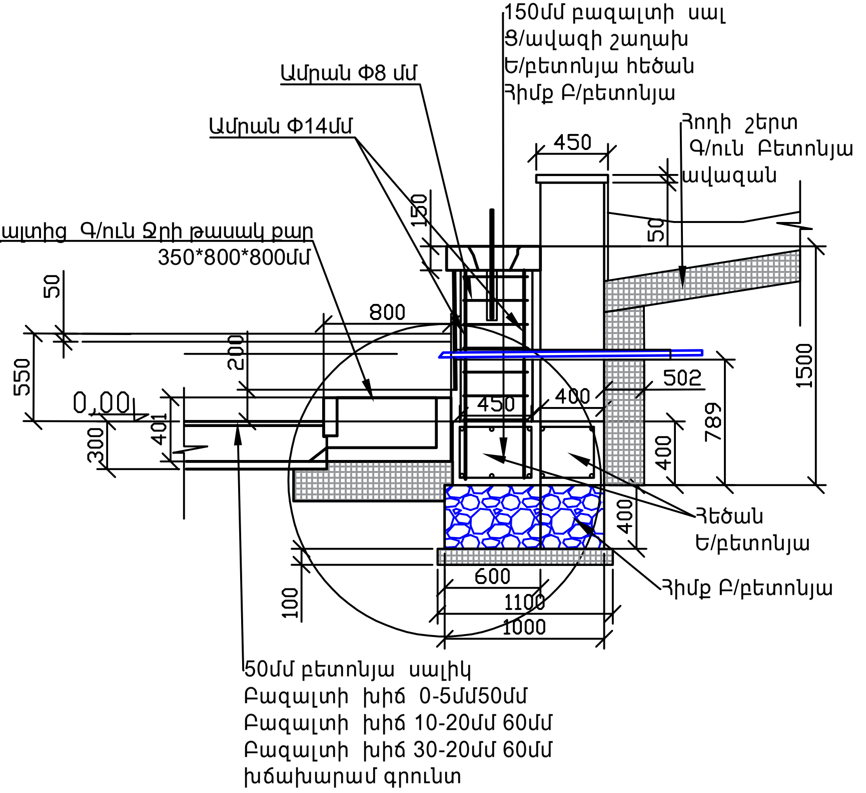

ՏՆՕՐԵՆ		Ռ.Հերգնյան	*Ք. Գավառի Արծվաքար թաղամասում հուշաղբյուրի կառուցման նախագիծ*
ՆԱ.ՃԱՐՏ.		Ա.Հերգնյան	
Ն.Գ.Ի.			ՀՈՒՇԱԿՈԹՈՂԻ ՀԻՄՔԵՐԻ ՀԱՏԱԿԱԳԻԾ -1.95 ՆԻՇ Մ1:100
«Ռ Ա Ֆ - Ա Վ Ո» ՍՊԸ			Լիցեզիա 003058

ԿՏՐՎԱԾՔ 1-1 Մ1:100

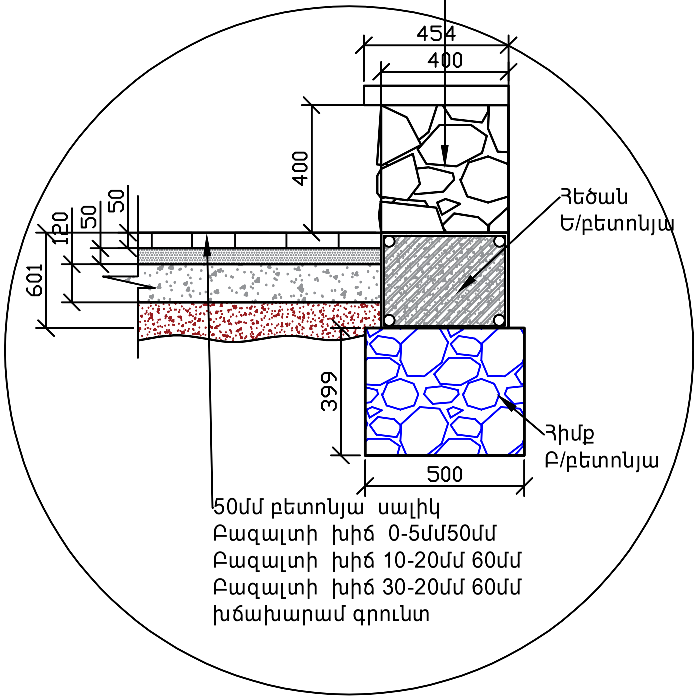

ԿՏՐՎԱԾՔ 3-3 Մ1:100

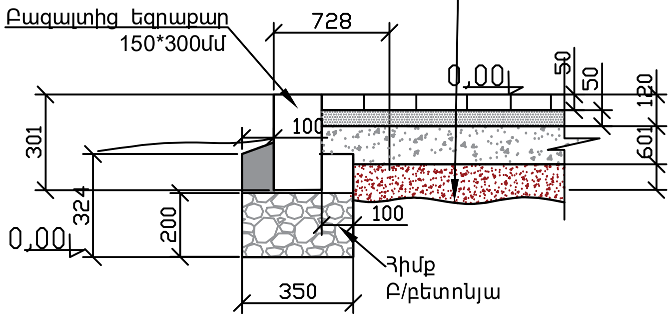

ԿՏՐՎԱԾՔ 4-4 Մ1:100

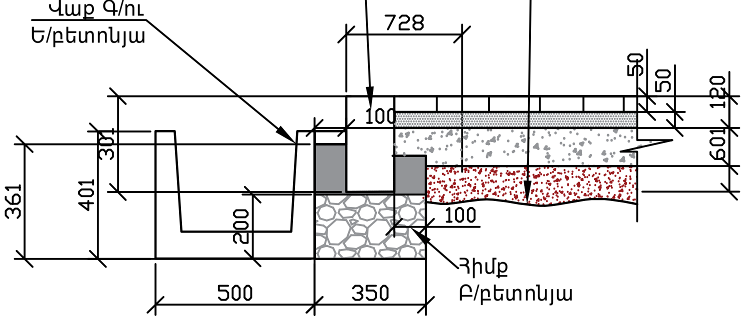

ՏՆՕՐԵՆ		Ռ.Հերգնյան	*Ք. Գավառի Արծվաքար թաղամասում հուշաղբյուրի կառուցման նախագիծ*
ՆԱ.ՃԱՐՏ.		Ա.Հերգնյան	
Ն.Գ.Ի.			ՀՈՒՇԱԿՈԹՈՂԻ ՀԻՄՔԵՐԻ ՀԱՏԱԿԱԳԻԾ -1.95 ՆԻՇ Մ1:100
«Ռ Ա Ֆ - Ա Վ Ո» ՍՊԸ			Լիցեզիա 003058

ՊՈՒՐԱԿԱՅԻՆ ԼՈՒՍԱՏՈՒ
/ երկտեղանոց

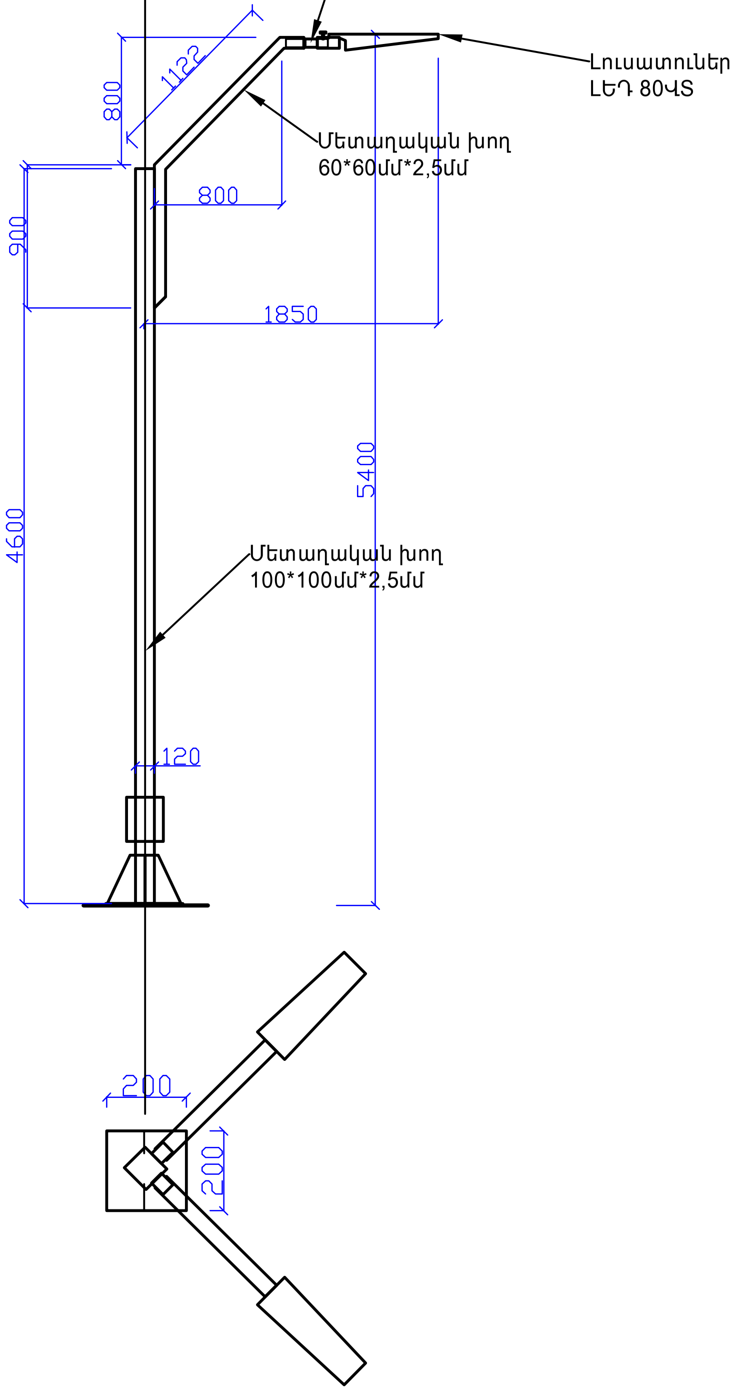

ՀԵՆԱՐԱՆԻ ՏԵՂԱԴՐՄԱՆ ՀԱՆԳՈՒՅՑ

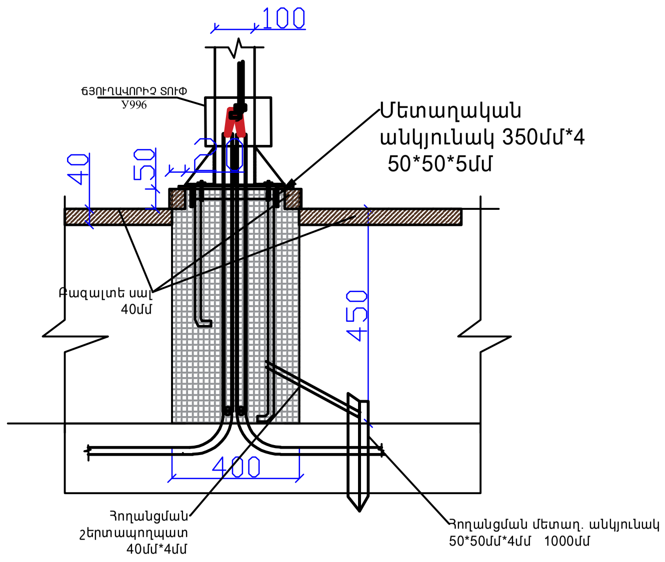

ՀԵՆԱՐԱՆԻ ՏԵՂԱԴՐՄԱՆ ՀԱՏԱԿԱԳԻԾ 1:10

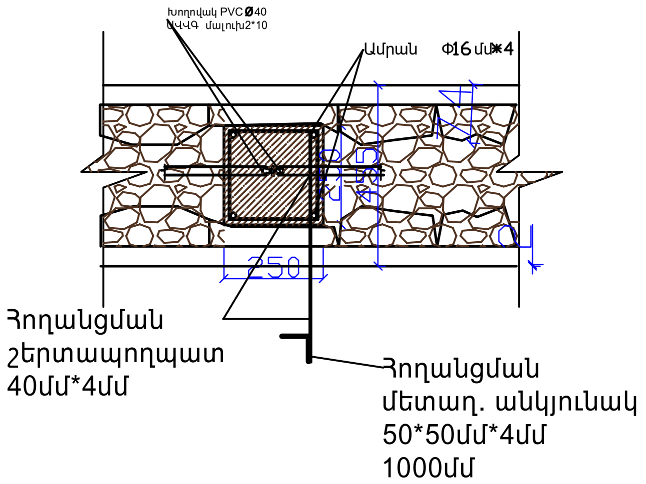

ՏՆՕՐԵՆ		Ռ.Հերգնյան	*Ք. Գավառի Արծվաքար թաղամասում հուշաղբյուրի կառուցման նախագիծ*
ՆԱ.ճԱՐՏ.		Ա.Հերգնյան	
Ն.Գ.Ի.			ՅՈՒՇԱԿՈԹՈՂԻ ՅԻՄՔԵՐԻ ՀԱՏԱԿԱԳԻԾ -1.95 ՆԻՇ Մ1:100
«Ռ Ա Ֆ - Ա Վ Ո» ՍՊԸ			Լիցեզիա 003058
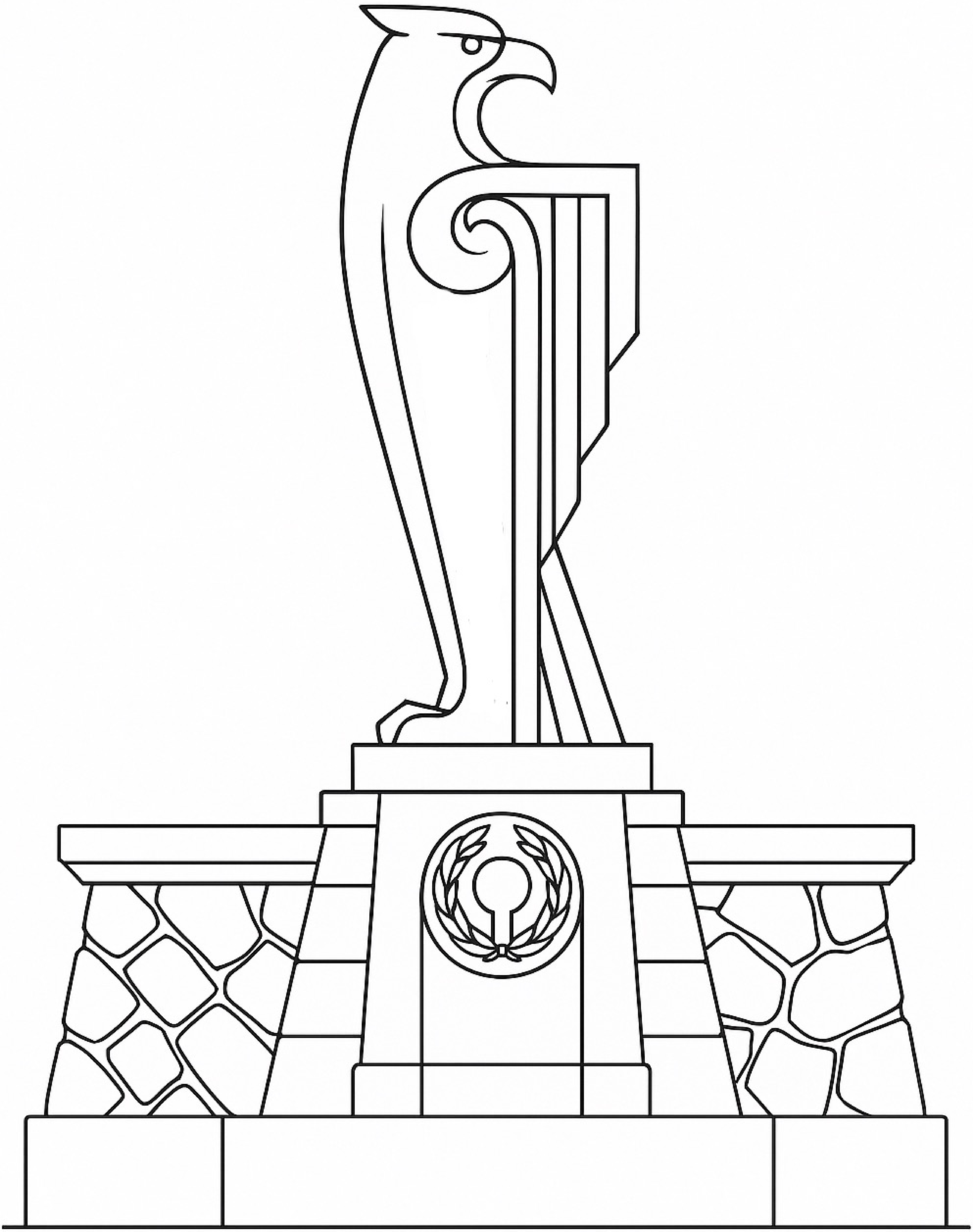
CONQUER